BeoLab 4000

指南

BANG & OLUFSEN

CAUTION

RISK OF ELECTRIC SHOCK
DO NOT OPEN

注意：为了降低触电危险，请勿拆卸机壳（或背板）。
设备内部无任何供用户自行维修的零件。只能请合格的维修人员进行维修。

警告：为了降低火灾或触电的危险，请勿让本电器淋雨或受潮。请勿将液体滴或溅在本设备上，并确保本设备上没有放任何装有液体的物品，例如花瓶。

要将本设备从交流电源上完全断开，必须将电源插头从电源插座上拔下。应保持断开的设备易于使用。

等边三角形内带有箭头符号的闪电旨在提醒用户注意，本产品的机壳内存在未绝缘的“危险电压”，可能会造成触电事故。

等边三角形内的感叹号旨在提醒用户注意，本产品的随附资料中有重要的操作和维护（维修）说明。

按照以下页面中的说明安装好扬声器后，请为整个系统接上电源。指示灯变为红色，表示扬声器正处于待机状态，已能使用。按照设计，扬声器未使用时将进入待机状态。

清洁扬声器

用柔软的干布清洁蒙尘的表面。必要时可用柔软的无绒布在温水中浸湿，用力拧干后擦拭油污或顽固污渍。

您可以用吸尘器清洁前面的布，但必须装上刷式吸嘴并调到最低档。请使用软刷或吸尘器清洁设备后端的散热器。

开机和关机

当您打开系统时，扬声器也将同时打开，指示灯变为绿色。当您关闭系统时，扬声器也进入待机状态。

如果扬声器连接到非 Bang & Olufsen 系统，它们接到该系统的信号后将接通电源。扬声器在信号消失几分钟后关闭。

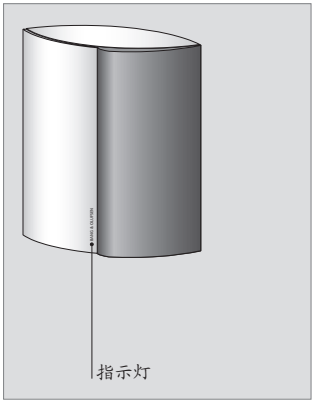

切忌用酒精或其它溶剂清洗扬声器的任何部位！

注意！长时间收听高音量声音有损害听力之虞。

安装扬声器

我们建议您按照下列步骤进行:
- 将您的系统与电源断开。
- 请按照这两页指南摆放扬声器。如果您想将扬声器挂于墙上,请参阅“墙托架”(第 8-9 页)。如果您选用了选配附件,请参阅附件自带的《指南》。
- 连接扬声器,并按照“线缆连接”(第 6–7 页)中的说明,对每个扬声器上的 LINE-L-R 开关进行设置。
- 再次将整个系统接上电源。

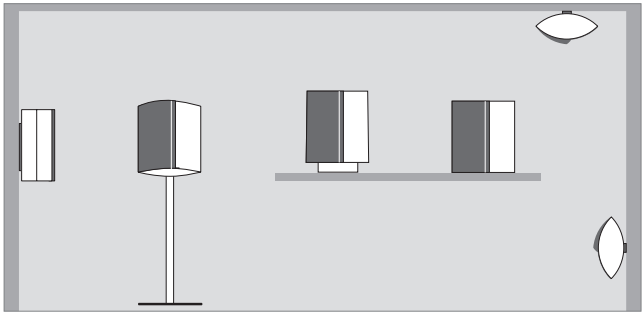

扬声器必须竖立在基座上,或者紧固在墙壁或天花板上 – 或者紧固在选配附件上。

注意

- 扬声器必须按照本《指南》的说明进行摆放和连接。为避免发生人身伤害,务必只选用 Bang & Olufsen 核准使用的脚架和墙托架!
- 请勿试着拆开扬声器。这种工作应该交给合格的技术服务人员!
- 按照设计,本扬声器仅适用于干燥的室内家居环境,其工作温度为 10–40°C(50–105°F)。
- 为了不影响通风,请在扬声器上方随时保留至少 15 毫米(0.5 英寸)的空间。
- 切勿在扬声器上摆放任何物品。
- 切勿将扬声器置于封闭空间内,如小书柜。
- 当扬声器竖直摆放时,请确定指示灯位于基部。
- 摆放扬声器时,请试着让前方布面“对着”您最喜爱的聆听位置。

墙托架

墙托架的作用是将扬声器垂直或水平紧固在墙上。它们还能将扬声器紧固在天花板上。

为了支撑扬声器的重量，请使用尺寸和类型适当的螺钉及膨胀螺丝 – 同时应考虑墙壁或天花板的结构和状况。

每个扬声器使用两枚螺钉和膨胀螺丝，其承重量应该不低于 10 千克（22 磅）。

详情请参阅“墙托架”（第 8-9 页）。

关于轻型隔墙及石膏天花板的特别注意事项

轻型隔墙和天花板通常由紧固在壁骨上的石膏板构成 – 也称为干墙或墙板。石膏材料不能很好的支撑扬声器的重量。如果您打算将扬声器悬挂在这样的墙壁或天花板上，则墙托架必须紧固在壁骨上。

请使用第 9 页所示的螺钉。螺钉（直径 5 mm – 0.2英寸）必须穿透石膏，进入壁骨至少 25 毫米（1英寸）。

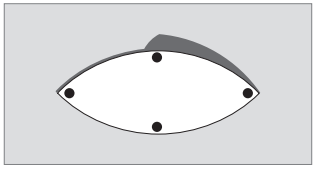

胶垫：如果您将扬声器放在水平表面上，我们建议您在每个扬声器的底板上贴上产品自带的胶垫，以免家具和扬声器受到刮伤。

连接

本扬声器可搭配 Bang & Olufsen 的音频、视频及连接系统使用。它们也可以连接非 Bang & Olufsen 的系统。

如需了解有关系统上的接口的详细信息，请参考系统附带的《指南》。

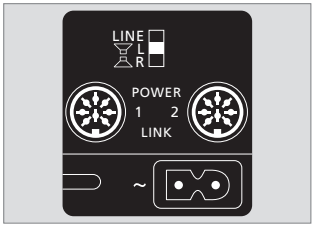

连接面板位于扬声器后端。

连接面板

LINE–L–R 开关

本开关有三种设置。如果扬声器是与 Bang & Olufsen 系统相连，请将该开关设置为 L 或 R。如果扬声器是与非 Bang & Olufsen 系统相连，请将该开关设置为 LINE。

POWER LINK 1-2 接口

这些接口用于连接 Bang & Olufsen 系统。但是，如果 LINE-L-R 开关被设置为 LINE，您可以使用一个 Power Link 接口将扬声器连接到非 Bang & Olufsen 的系统。

~

电源接口。

连接到 Bang & Olufsen 系统

使用一条 Power Link 线缆将每个扬声器与系统相连。

将开关分别设为 L 和 R（左声道和右声道）。

连接到非 Bang & Olufsen 的系统

使用专用适配器，适配器的一端是普通的 phono/RCA 插头，另一端是 DIN 插头（“Cable for line signal” – 选购附件，可以从您的 Bang & Olufsen 经销商那里购买）。

将开关设为 LINE。

Power Link 连接：这些连接同时传送左右声音信号。因此，您可以：

1 用 Power Link 线缆直接将 Bang & Olufsen 系统和每个扬声器连接起来。

或者

2 用一条 Power Link 线缆将 Bang & Olufsen 系统与第一个扬声器连接起来，再用另一条 Power Link 线缆连接到下一个扬声器。这常常能最大程度减轻线缆的杂乱状况。

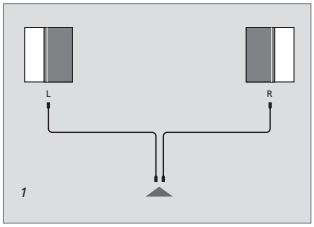

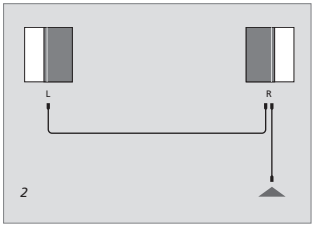

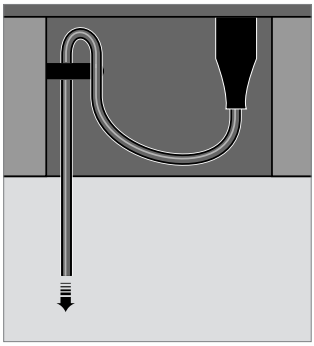

为了确保安全，请先将电源线固定在小销钉后方，然后再将它从接口仓中拉出。

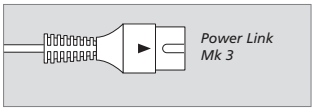

Power Link 线缆：线缆必须是插头上标有三角形的类型。请勿使用老式 Power Link 线缆，这种线缆会产生噪声，令您无法得到最理想的音质！

电源线：所提供的电源线和插头是专为本产品设计的。如果您更改了插头或损坏了电源线，您必须从 Bang & Olufsen 零售商处另外购买一条！

墙托架

墙托架主要包括两部分。托架(A)必须紧固在墙壁上，托架(B)必须紧固在扬声器的后格栅上:

- 分离这两个部分(A – B)。必要时松开两颗螺钉(D)。
- 将托架(B)紧固在扬声器的较佳位置上。拧紧两颗螺钉(D)!
- 将扬声器抬高到您希望放置它的墙壁位置，然后标出托架的轮廓。用托架(A)作为模板，标出钻孔位置。
- 通过孔(E)将托架(A)紧固在墙壁上，然后将扬声器挂在四个吊钩上。

锁定装置的接合处，并将两部分锁定。您可以通过孔(C)用小螺丝刀松开锁定装置。

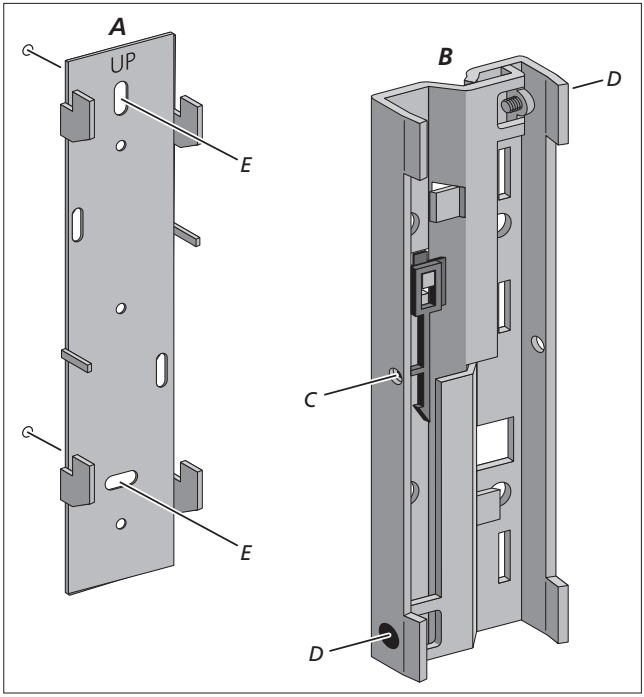

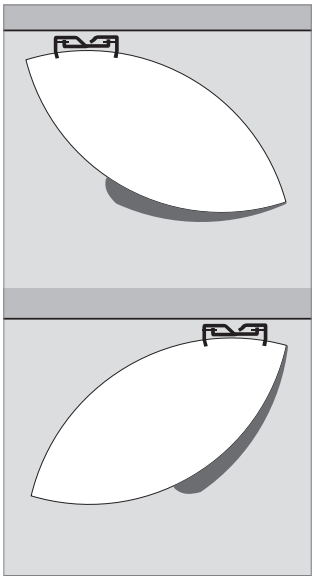

扬声器和墙壁间的角度取决于扬声器后端托架的摆放位置。

扬声器与托架(B)的顶视图。

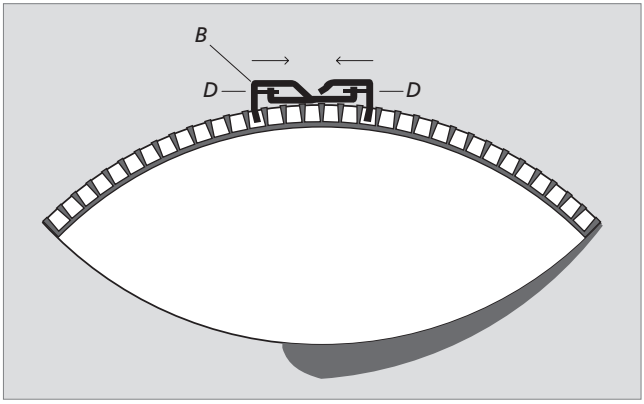

轻型隔墙

如果您打算将扬声器悬挂在石膏墙壁或天花板上，则墙托架必须紧固在壁骨上。

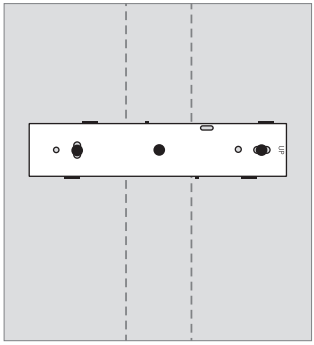

如果是水平方向安装，您必须使用三颗螺钉。其中两颗同类型的螺钉通过孔(E)进入石膏板，另一颗方头螺钉穿过托架中央的小孔。

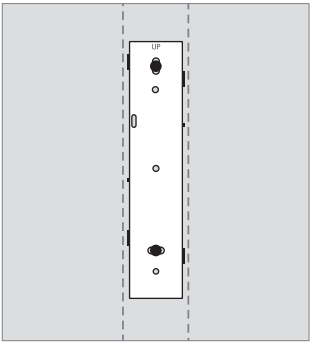

如果是垂直方向安装，通过孔(E)安装两颗螺钉即可。

废弃电子电器设备（WEEE）–环境保护

标有此符号的电子电气设备、部件和电池不得与普通家庭垃圾一起丢弃；所有电子电气设备、部件和电池都必须单独收集和丢弃。
您若按贵国规定的收集体制丢弃电子电气设备和电池，您就保护了环境和人类健康，为节省和理智地使用自然资源做出了贡献。单独收集电子电气设备、电池和废弃物，可以防止这些物品中可能含有的有害物质污染自然环境。
Bang & Olufsen 零售商将告知您贵国的正确处理方法。

如果产品尺寸过小，无法进行标识，则将在用户指南中、担保证书上或者包装上做标识。

在全世界范围内，所有 Bang & Olufsen 产品都遵循适用的环保法规。

电子信息产品污染控制管理方法

部件名称：	有毒有害物或元素					
	铅 Pb	汞 Hg	镉 Cd	铬[六价] Cr(VI)	PBB	PBDE
底部	×	o	o	o	o	o
印刷电路板组件	×	o	o	o	o	o
扬声器	×	o	o	o	o	o

图表符号

o 表示有毒有害物在部件所有材料中的含量均在 ST/T 11363–2006 MCV 准定的限量要求以下。

× 表示有毒有害物至少在部件的某一材料中的含量超出 SJ/T 11363-2006 准定的限量要求。

本产品符合EC指令2004/108和2006/95条款规定。

产品的技术规格、功能与使用若有更改，恕不另行通知！

仅适用于加拿大市场！
该 B 级数码设备符合“加拿大干扰产生设备条例”的所有规定。

仅适用于美国市场！
注意：该设备经检测符合联邦通讯委员会规则第 15 节规定的 B 级数码设备的限制要求。这些限制规定旨在合理预防家居使用产生的有害干扰。
该款设备产生、利用并能够辐射射频能量，如果不按使用说明安装和使用，可能干扰无线电通讯。但是，并不保证在特定使用情形下不产生干扰。如果经开、关该款设备检测出其确实对无线电或电视接收产生有害干扰，则用户可尝试以下任意一项或多项措施来排除干扰：

- 调节接收天线的方向或位置
- 拉远该设备与接收器之间的距离。
- 将该设备与接收器分别连接到不同电路
- 咨询零售商或有经验的无线电/电视技术人员

www.bang-olufsen.com

3509382 0908